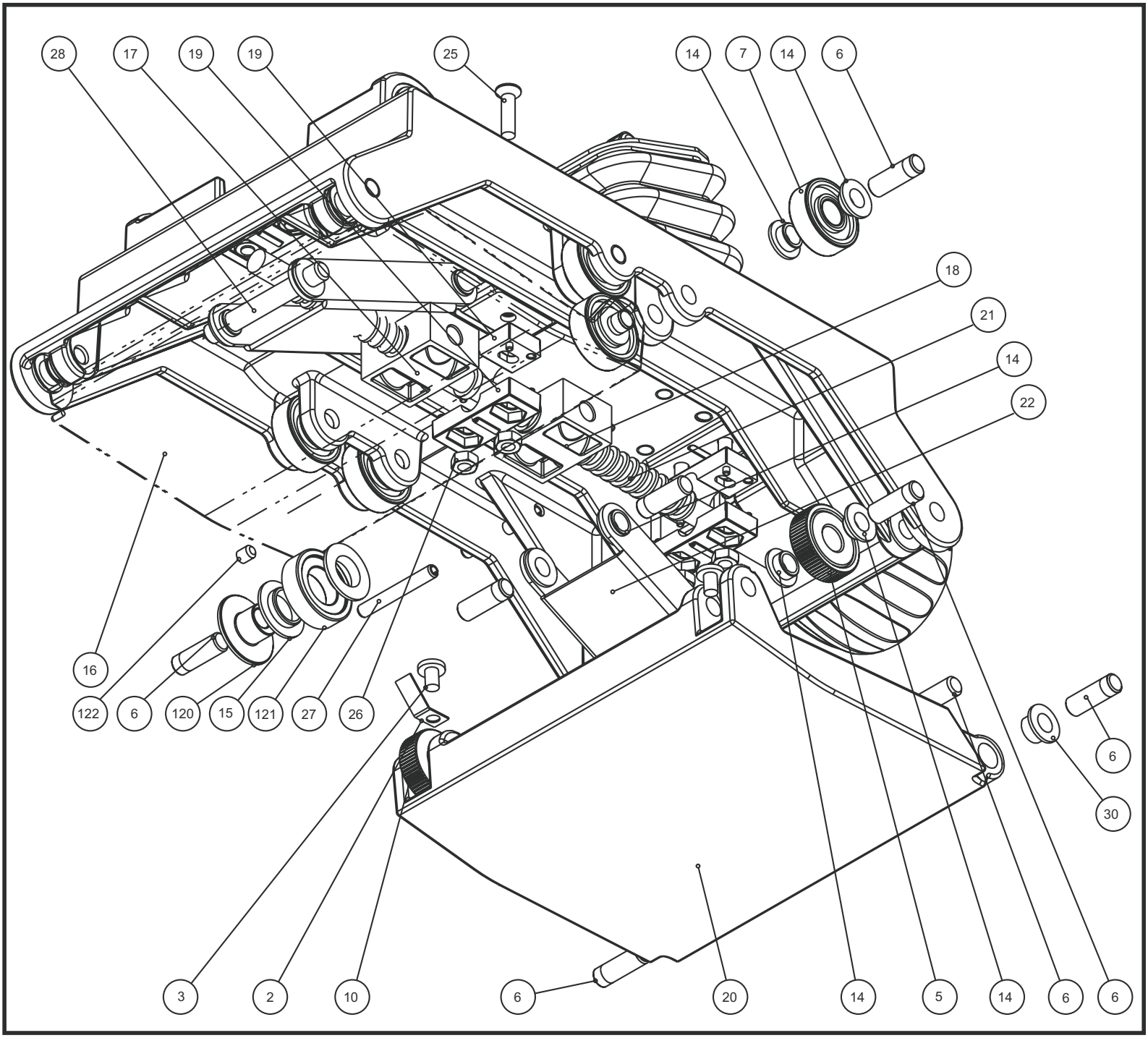
28
17
19
19
25
14
7
14
6
18
21
14
22
16
122
6
120
15
121
27
26
6
30
3
2
10
6
20
14
5
14
6
6

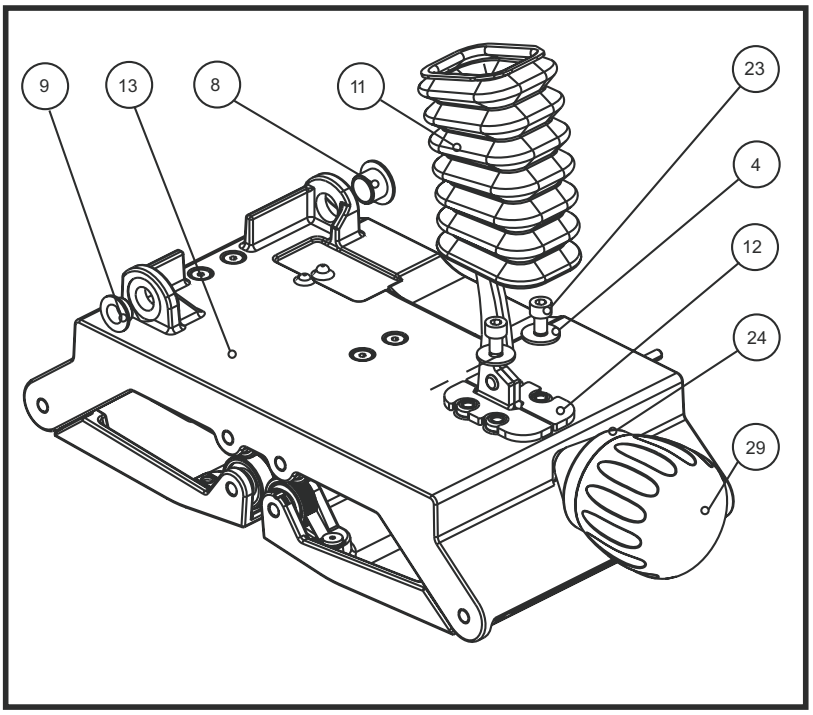
9
13
8
11
23
4
12
24
29

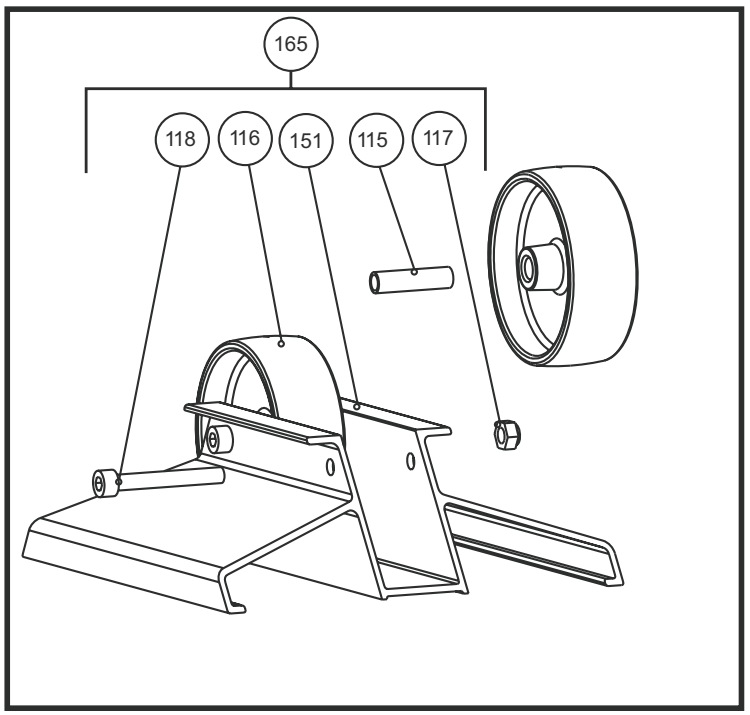
165
118
116
151
115
117

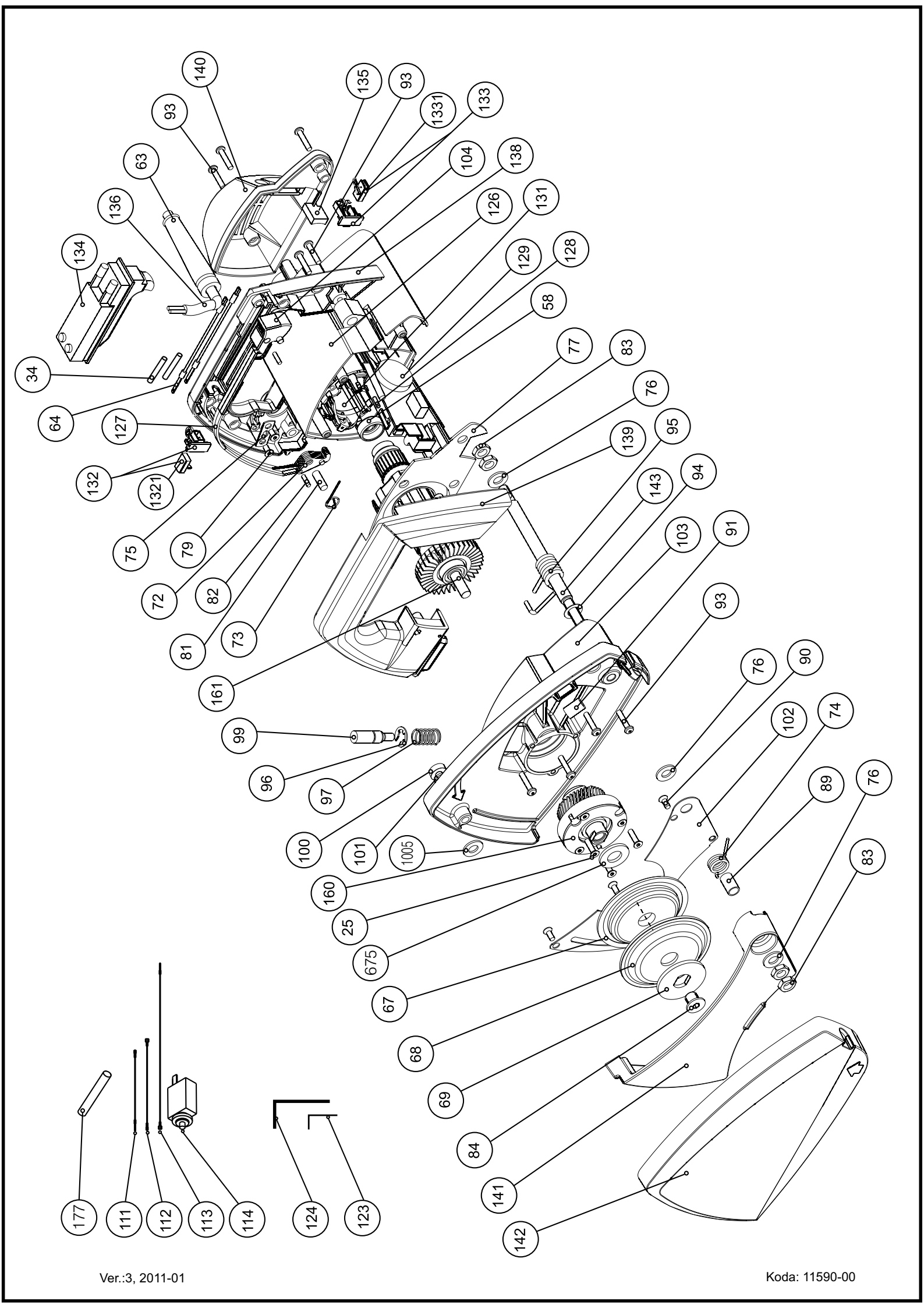

Ver.:3, 2011-01

Koda: 11590-00