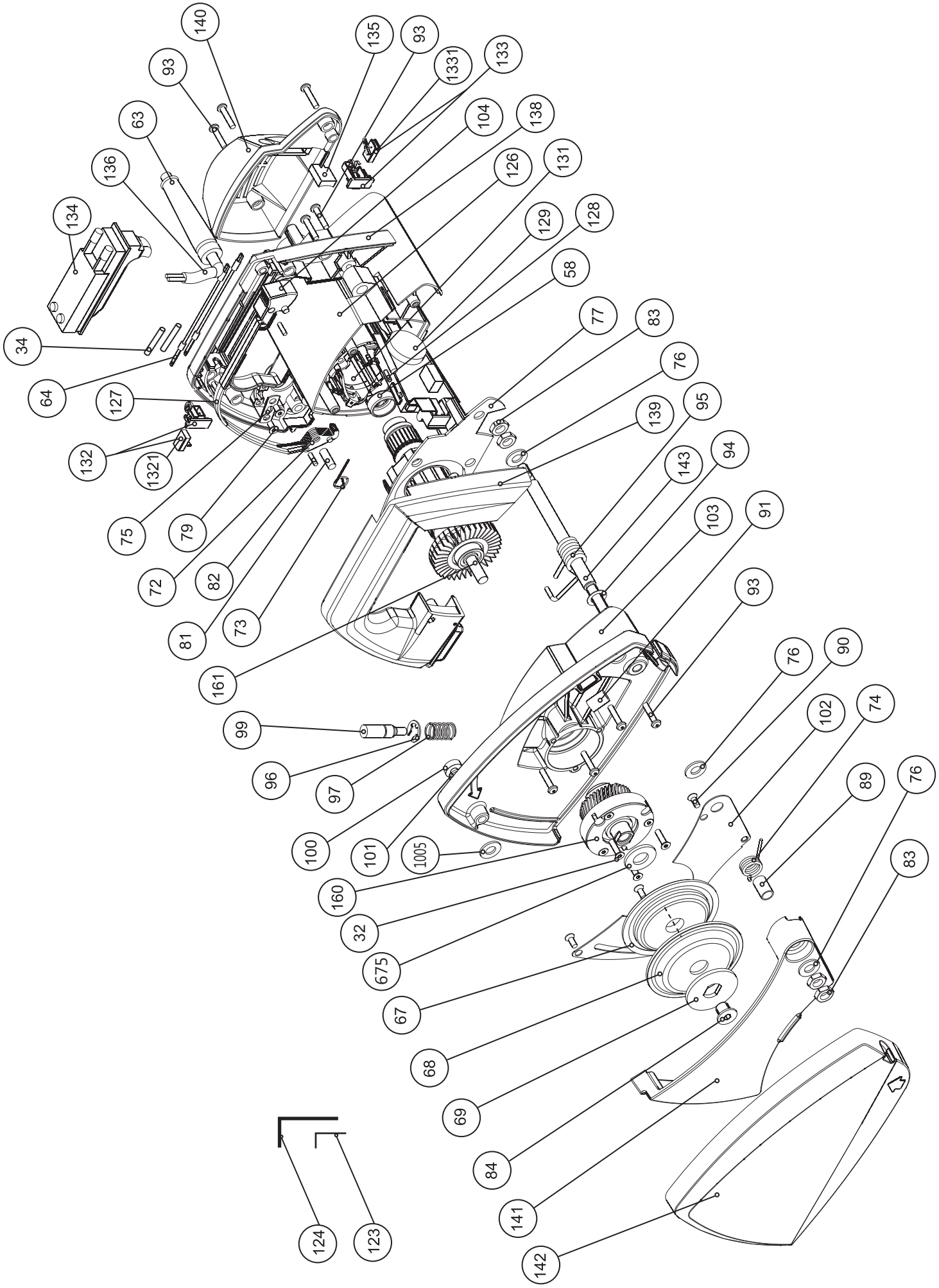
140
93
63
136
134
34
64
127
132
1321
75
79
72
82
81
73
161
99
96
97
100
101
1005
160
32
675
67
68
69
84
141
142
124
123
135
93
1331
133
104
138
126
131
129
128
58
77
83
76
139
95
143
94
103
91
93
76
90
102
74
89
76
83

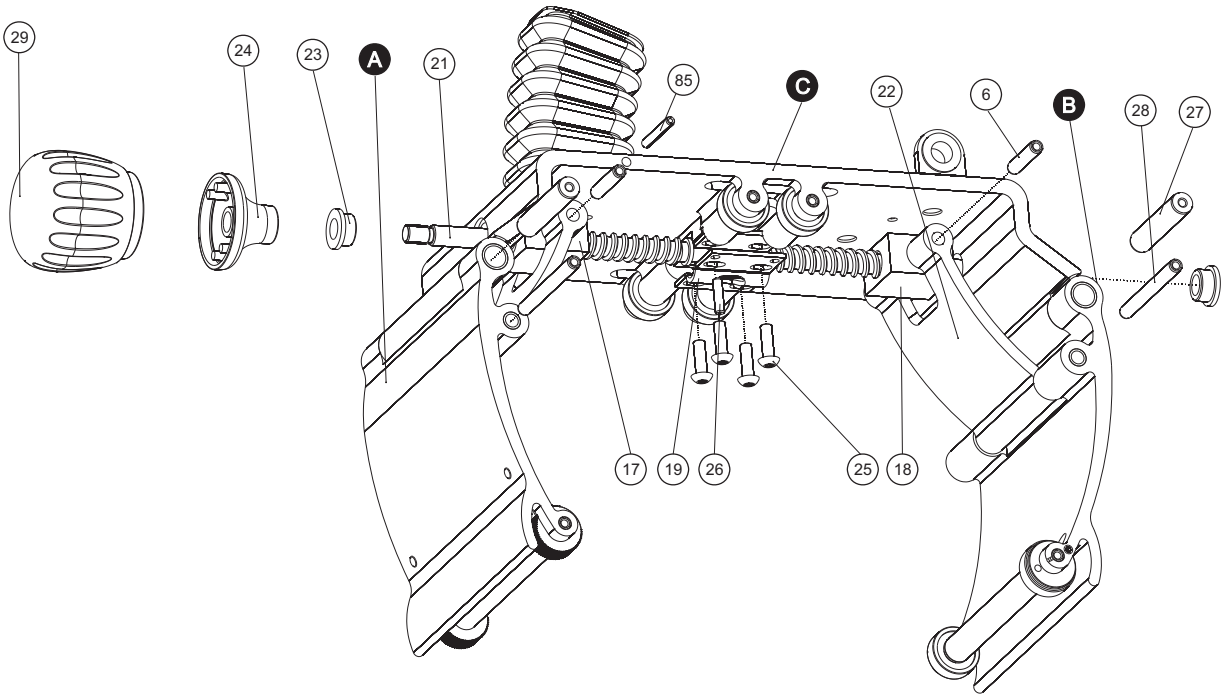
29
24
23
A
21
85
C
22
6
B
28
27
17
19
26
25
18

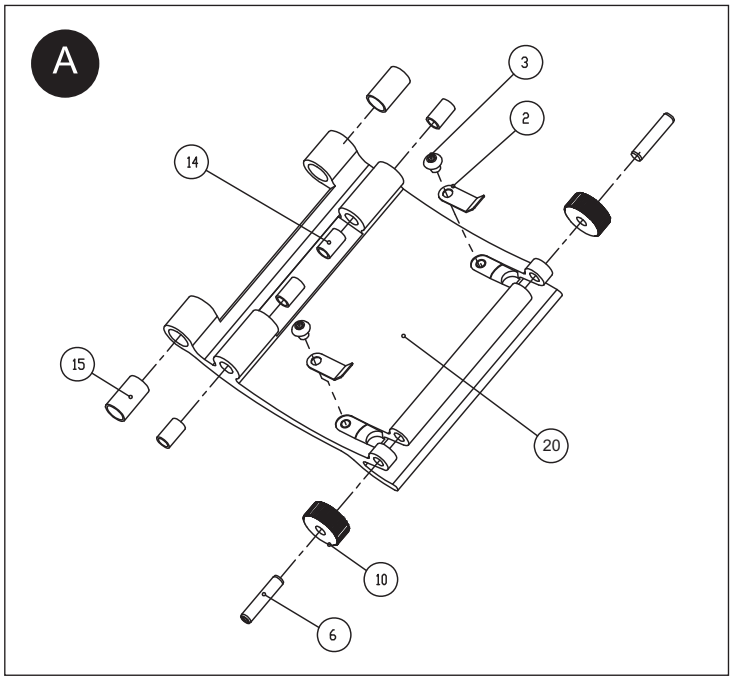
A
3
2
14
15
20
10
6

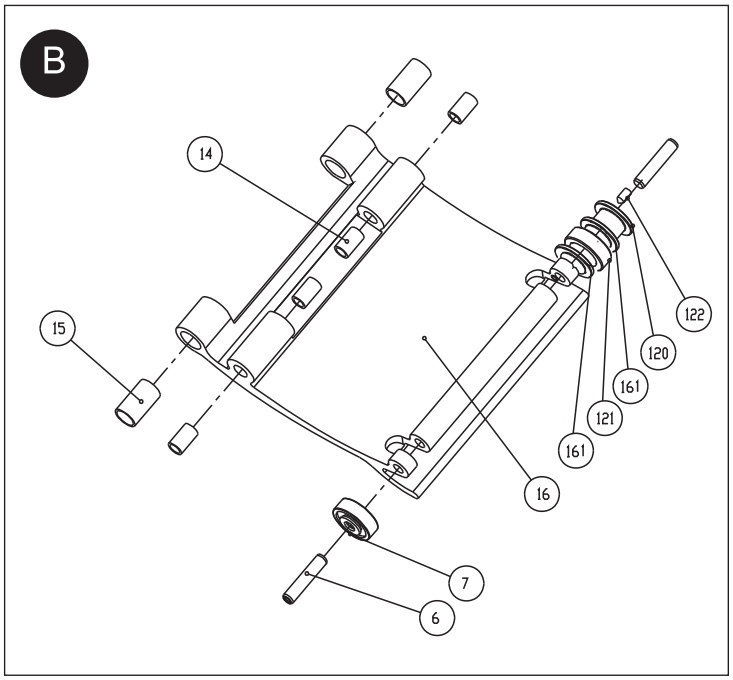
B
14
122
15
120
161
121
161
16
7
6

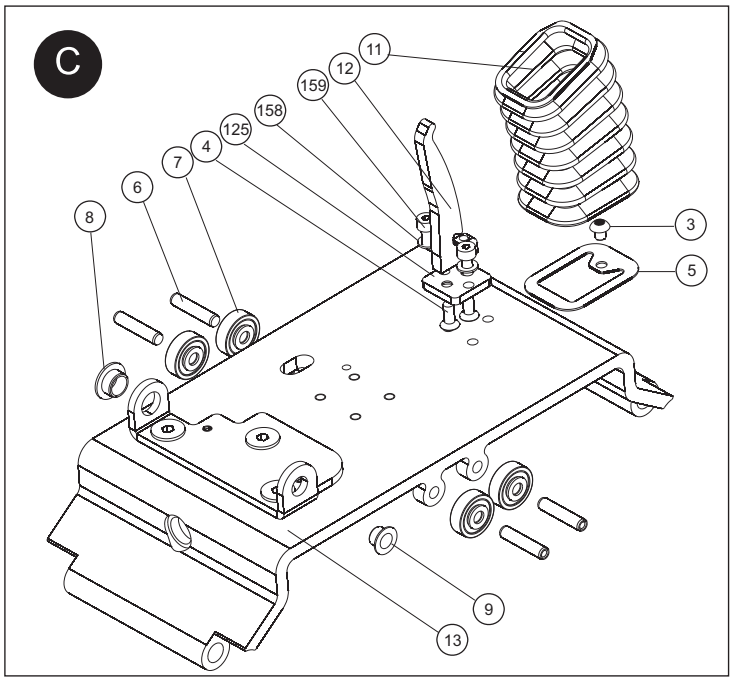
C
11
12
159
158
125
4
7
6
8
3
5
9
13

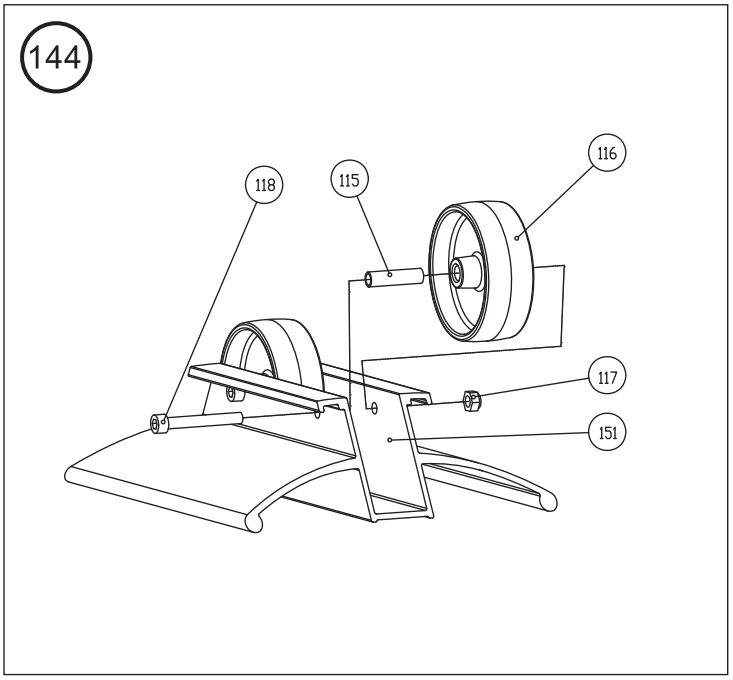
144
116
118
115
117
151